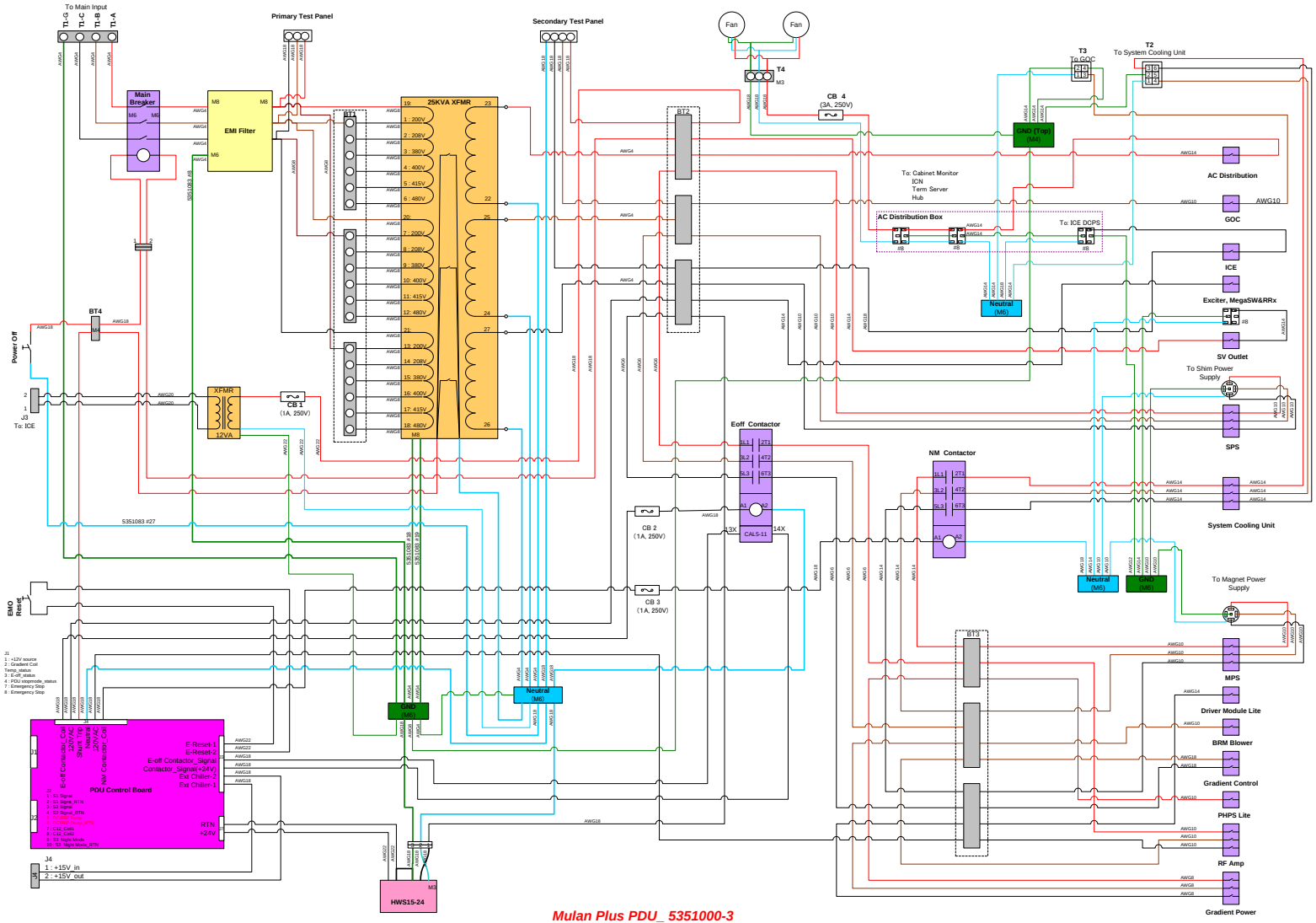

Mulan Plus PDU_ 5351000-3